urmet DOMUS

DIGITALPORTTELFONANLÄGGNING MOD: BIBUS MED ANROPSMODUL INKL. NAMNREGISTER & UPPKOPPLING AV MAX. 50-ST VÅNINGSAPPARATER TILL 1-PORTAR / 2-STIGARE (Mod. SINTHESI & K-STEEL)
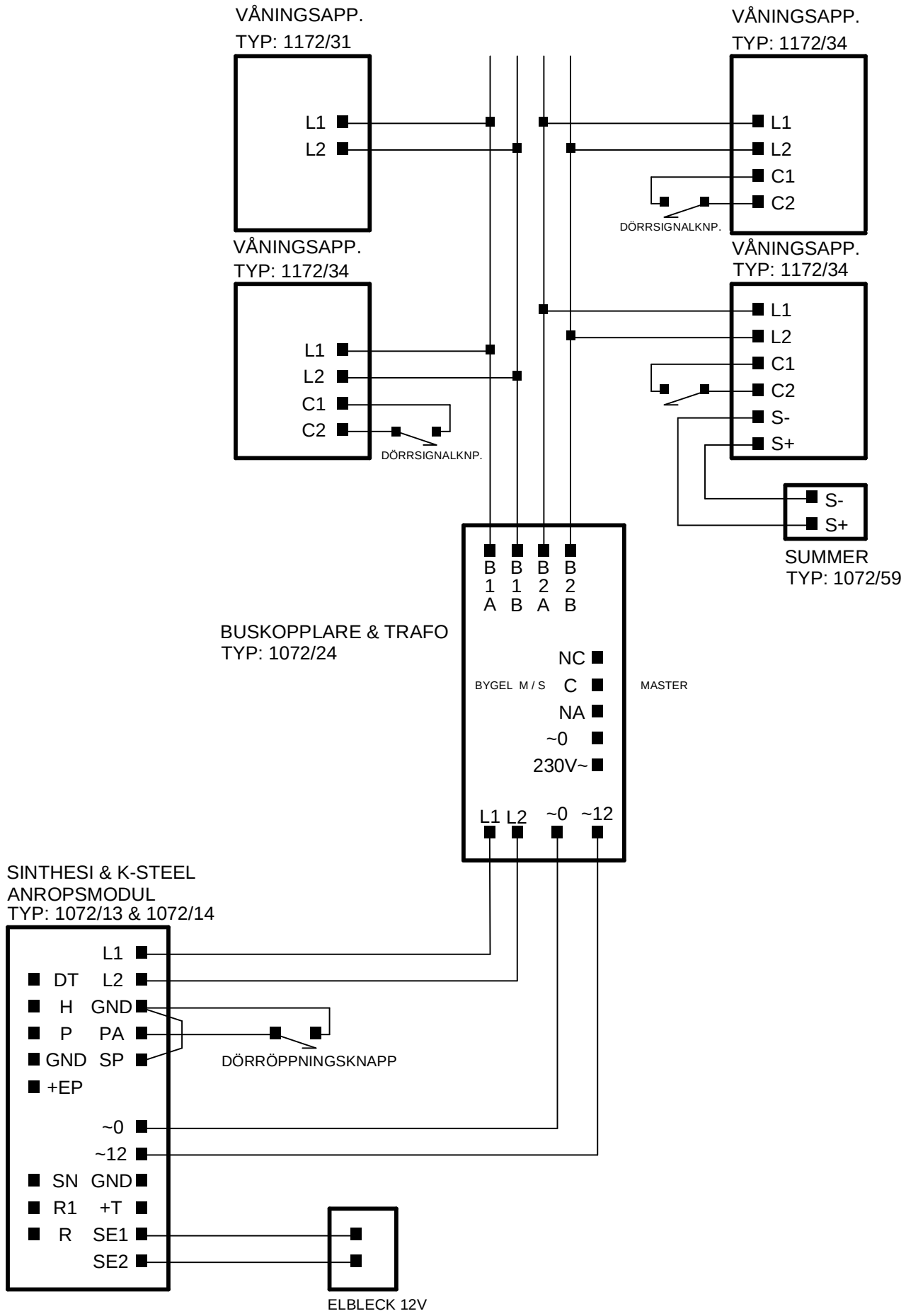
Ritningsnr: BI-N-7201