urmet DOMUS

DIGITALPORTTELFONANLÄGGNING MOD: BIBUS MED ANROPSMODUL INKL. TRYCKKNAPPAR & UPPKOPPLING AV MAX. 50-ST VÅNINGSAPPARATER TILL 1-PORTAR / 2-STIGARE (Mod. SINTHESI & K-STEEL)

Ritningsnr: BI-K-7201

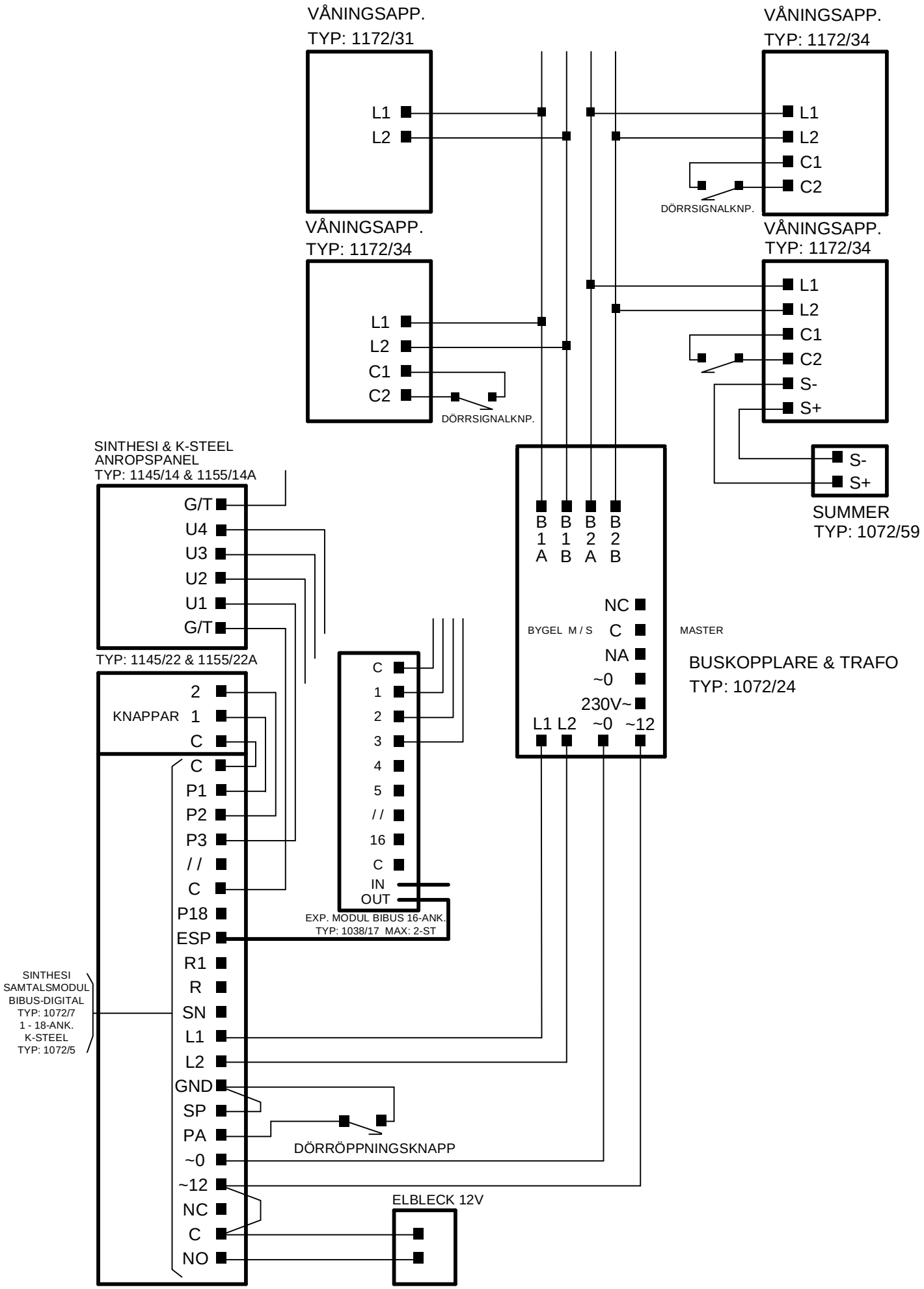

Landbergs AB Tel: 08-6566940 Fax: 08-6563094 www.landbergsab.se