urmet
DOMUS

UPPKOPPLING AV FLERA VÅNINGSAPPARATER TILL 2-PORTAR / 1-STIGARE
(Mod. SINTHESI & K-STEEL)

Ritningsnr: SK-202

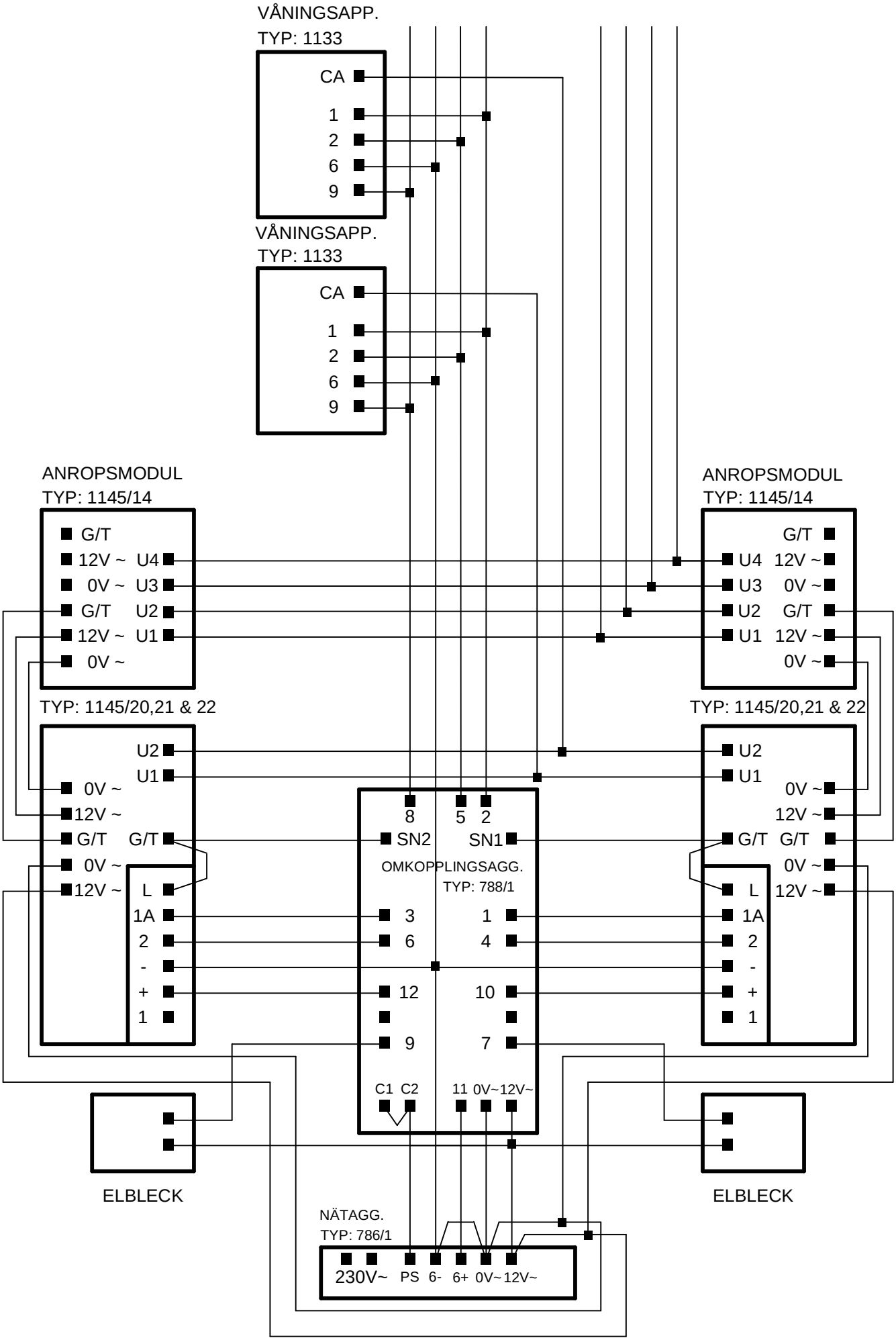

Landbergs AB Tel: 08-6566940 Fax: 08-6563094 www.landbergsab.se